Allgemeines
Technisch unterscheidet sich diese **DIGITAL-Lok mit eingebautem DCC-DECODER** von einer normalen **FLEISCHMANN-Gleichstromlok** grundsätzlich durch den integrierten digitalen Empfängerbaustein. Dies bedeutet gleichzeitig, dass die Adresse der Lok auf die DCC-Standard-Adresse „3“ eingestellt wird.

Funktionen des DCC-DECODERS
Folgende Funktionen sind mit den digitalen FLEISCHMANN-Steuergeräten TWIN-CENTER (6802), PROFI-BOSS (686601), LOK-BOSS (6865), multiMAUS®, multiMAUS®PRO, WLAN-multiMAUS®, Z21® und Z21® start wirksam:
Digital-System: DCC nach NMRA-Norm • Lastregelung: Lastunabhängige Geschwindigkeit • Sonderfunktion Licht: Ein-/ausschaltbar, Licht fahrtrichtungsabhängig • Anfahr- und Bremsverzögerung: In mehreren Stufen einstellbar (nicht 6865) • Motorausgang kurzschlussfest durch Abschalten.
Diese Funktionen sind zusätzlich mit DCC-Steuergeräten (nicht 6865) **nutzbar:**
Adresse: Elektronisch umcodierbar von 1 bis 9999 • Mindest- und Höchstgeschwindigkeit: Einstellbar • Motorsteuerkennlinie: Einstellbar. **Für nähere Informationen zum eingebauten DCC-DECODER siehe beiliegende Betriebsanleitung.**

Digitaler Betrieb
Diese DIGITAL-Lok mit eingebautem DCC-DECODER kann mit allen digitalen **DCC-Steuergeräten nach NMRA-Norm** betrieben werden. Die Lok kann auch als analoge Lok mit herkömmlichen Gleichstrom-Trafos betrieben werden.

Common Info
Technically, this **digital loco with inbuilt DCC-DECODER** basically differs from a **standard FLEISCHMANN D.C. loco** because of its integrated digital receiver module. That means, that the address of the loco is „3“ (DCC standard address).

Functions of the DCC-DECODER
The following functions can be carried out with the digital FLEISCHMANN control equipment TWIN-CENTER (6802), PROFI-BOSS (686601), LOK-BOSS (6865), multiMAUS®, multiMAUS®PRO, WLAN-multiMAUS®, Z21® and Z21® start:
Digital system: DCC as per the NMRA standard • Load control: speed control irrespective of load • Special function light: switchable on/off, co-ordinated with direction of travel • Acceleration and braking inertia: setable in several steps (not with 6865) • Motor output protected against short circuit.
These additional functions can be used with DCC-control equipment (not 6865)**:**
Address: electronically codeable from 1 to 9999 • Minimum and maximum speed: settable • Motor control characteristics: settable. **For further information about the inbuilt DCC-DECODER, please see the accompanying instruction leatflet.**

Digital Operation
This digital loco with inbuilt DCC-DECODER can be used in conjunction with the all digital **DCC-control equipment of the NMRA standard**. The loco can be operated as a D.C. loco powered by a D.C. transformer as well.

Généralités
Techniquement, cette **loco digitale avec DCC-DECODER** intégré se distingue d’une **loco à courant continu FLEISCHMANN** conventionelle essentiellement par son module récepteur intégré. Cèst-à-dire, l’adresse de la loco est „3“ (DCC standard adresse).

Fonctions du DCC-DECODER
Les fonctions suivantes sont opérationnelles avec les commandes digitales FLEISCHMANN TWIN-CENTER (6802), PROFI-BOSS (686601), LOK-BOSS (6865), multiMAUS®, multiMAUS®PRO, WLAN-multiMAUS®, Z21® et Z21® start :
Système digital : DCC normalisé NMRA • Régulation de la charge : vitesse indépendante de la charge • Fonction spéciale éclairage : commutable, suivant le sens de la marche • Retards de démarrage et de freinage : réglage sur plusieurs niveaux (pas par 6865) • Sortie moteur : protection contre les courts-circuits par coupure de l’alimentation.
Les fonctions suivantes sont en plus opérationnelles avec les commandes DCC (pas 6865) **:**
Adresse : réglable de 1 à 9999 • Vitesses minimale et maximale : réglable • Courbe caractéristique de commande moteur : réglable. **Pour en savoir plus sur le DCC-DECODER, consultez les instructions de service ci-jointes.**

Traction en mode digital
Cette loco digitale à DCC-DECODER intégré peut fonctionner avec les **commandes digitales DCC au standard NMRA**. Il est possible rouler cette loco à courant continu conventionel avec les transfos à courant continu conventionnels.

Bitte beachten Sie: Diese Lok ist mit einem digitalen Empfängerbaustein der neuesten Generation ausgestattet. Bei einem Reset werden alle CV-Werte auf die Werkseinstellungen zurückgesetzt (diese können von den Werten in der allgemeinen Digital-Betriebsanleitung abweichen).

Attention: That locomotive is equipped with the most recent digital decoder. If you perform a reset, all CV-values will be re-set to the factory settings (which may differ from the values given in the general instruction manual for digital operated locos).

Attention : Cette locomotive est equipée avec un décodeur à une nouvelle génération. En cas d’un reset, toutes les valeurs CV sont reconstituées à l’état du livraison (elles sont peut être differentes que les valeurs CV dans le manuel digital DCC).

FLEISCHMANN N

FLEISCHMANN 714282 DCC

Betriebsanleitung innenseitig
Operating instructions inside
Instructions de service au côté intérieur

Alter/Age 14 +

20 V ~

Neuheit 2019

Verpackung aufbewahren! · Retain carton! · Gardez l’emballage s.v.p.! · Verpakking bewaren! · Ritenere l’imballaggio! · ¡Conserve el embalaje! · Gem indpakningen!

80714282920
ND 02/2019 Irrtum und Änderungen vorbehalten!

FLEISCHMANN MODELLEISENBAHN GMBH
D-91560 HEILSBRONN, GERMANY
www.fleischmann.de

FLEISCHMANN 714282 DCC
FLEISCHMANN N
N FLEISCHMANN

Ölen: Geölt werden Lager und Getriebe nur an den gekennzeichneten Lagerstellen. Nur **FLEISCHMANN-Öl 6599** verwenden. Nur ein kleiner Tropfen pro Schmierstelle (→),sonst Überölung. Zur Dosierung die in der Verschlusskappe der Ölflasche angebrachte Nadel verwenden.

Lubrication: The bearings and gear-box should only be oiled at the bearing points marked. Only use **FLEISCHMANN oil 6599**. Only put a tiny drop in each place (→), otherwise it will be overoiled. An applicator needle is located in the cap of the oil bottle for your use.

Graissage: Il faut huiler les essieux et les engrenages uniquement aux endroits indiqués. N’utilisez que l’huile recommandée **FLEISCHMANN 6599**. Une seule goutte par point à lubrifier (→) afin d’éviter tout excès. L’aiguille montée dans le bouchon du petit flacon convient parfaitement à cet usage.

Wir empfehlen, die Schmierstellen der Lok je nach Betriebsdauer und -bedingungen zu überprüfen und ggfs. zu ölen.

We recommend to inspect the lubrification of the loco’s bearings depending on the operational duration and -conditions and as a result, to oil them.

Nous recommandons pour inspecter le lubrification de l’endroits indiquées dépendent de la durée et les conditions opérationnelle et par conséquent, les huiler.

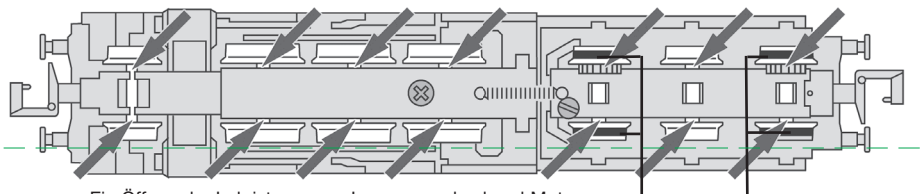

Ein Öffnen der Lok ist nur zum Lampenwechsel und Motorwechsel erforderlich.

Opening the loco is only necessary to change the bulbs, and opening the tender is only necessary to change the motor.

Une ouverture de la locomotive n’est nécessaire qu’au changement de lampe, une ouverture du tender qu’au changement de moteur.

00547001
Ersatzhaftreifen
Spare friction tyres
Bandages de rechange

Gleis und Räder stets sauber halten
Keep tracks and wheels clean at all times
Les voies et roues doivent être tenues toujours propres

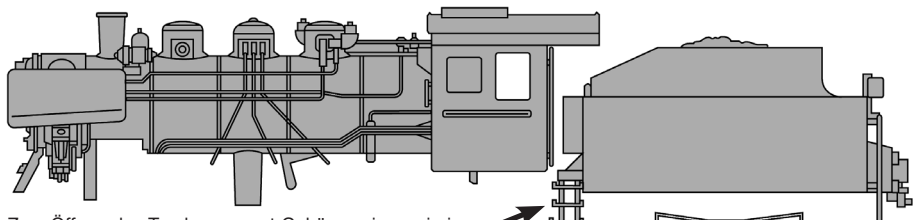

Zum Öffnen des Tenders, zuerst Gehäuse ein wenig in Richtung Führerhaus schieben, dann abheben.

To open the tender, firstly gently push the tender body in the towards the loco cab, and then lift upwards.

Pour l’ouverture du tender, pousser d’abord, alors enlever les logements un petit nombre en direction vers la cabine.

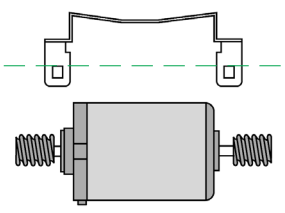

00507142
Ersatzmotor
- wartungsfrei -
Replacement motor
- maintenance free -
Moteur de rechange
- sans entretien -

Betriebsspannung 4–14 V =
Normal voltage 4–14 V =
Tension de service 4–14 V =

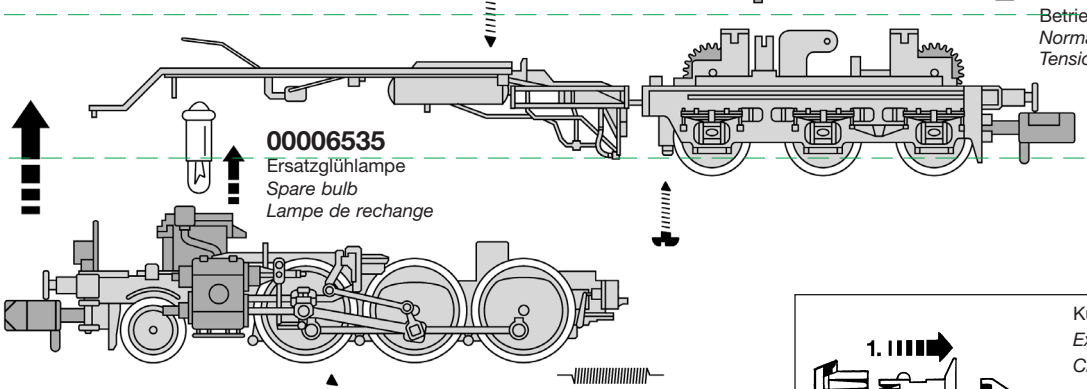

00006535
Ersatzglühlampe
Spare bulb
Lampe de rechange

Für eine einwandfreie Funktion der Zugfeder zwischen Lok und Tender Lokomotive muss die immer eingehängt sein!

For a trouble-free operation of the locomotive, the tension spring between the loco and tender should always be hooked on!

Pour une fonction parfaite de la locomotive, la plume de tension entre la locomotive et le tender doit toujours être accrochée!

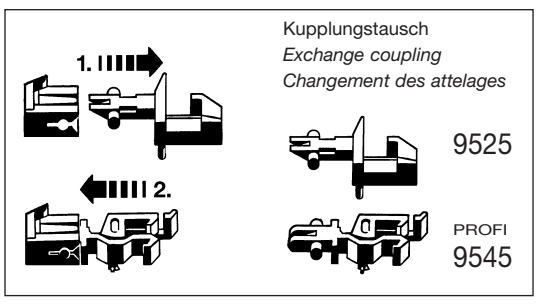

Kupplungstausch
Exchange coupling
Changement des attelages