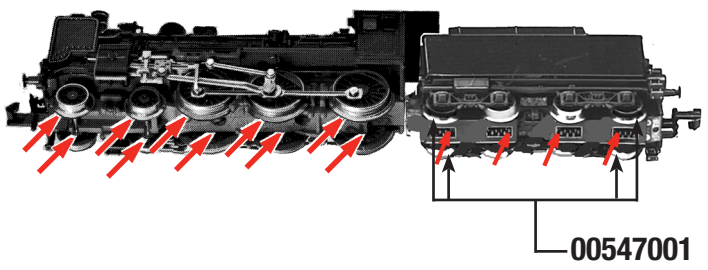

Gleis und Räder stets sauber halten
Keep tracks and wheels clean at all times
Les voies et roues doivent être tenues toujours propres

Ersatzhaftreifen
Spare friction tyres
Bandages de rechange

Ölen: Geölt werden Lagerstellen und Getriebe nur an den gekennzeichneten Stellen. Nur FLEISCHMANN-Öl **6599** verwenden. Nur ein kleiner Tropfen pro Schmierstelle (→), sonst Überölung. Zur Dosierung die in der Verschlusskappe der Ölflasche angebrachte Nadel verwenden.
Lubrication: The bearings and gear-box should only be oiled at the bearing points marked. Only use FLEISCHMANN oil **6599**. Only put a tiny drop in each place (→), otherwise it will be overoiled. An applicator needle is located in the cap of the oil bottle for your use.
Graissage: Il faut huiler les supports et les engrenages uniquement aux endroits indiqués. N'utilisez que l'huile recommandée FLEISCHMANN **6599**. Une seule goutte par point à lubrifier (→) afin d'éviter tout excès. L'aiguille montée dans le bouchon du petit flacon convient parfaitement à cet usage.

1

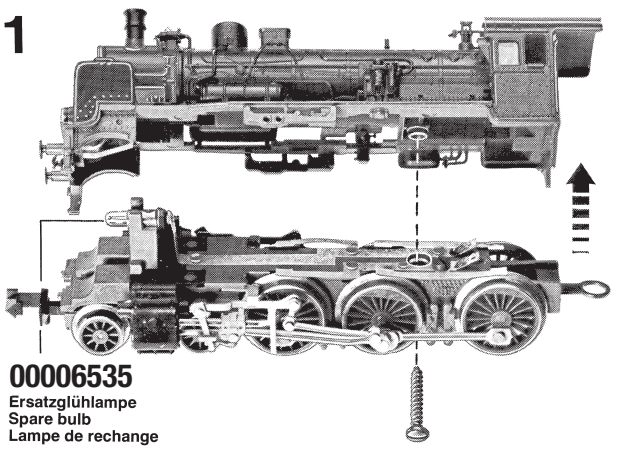

00006535
Ersatzglühlampe
Spare bulb
Lampe de rechange

Ein Öffnen der Lok ist nur zum Lampenwechsel, ein Öffnen des Tenders nur zum Schleifkohlenwechsel und Ölen der Motorlager erforderlich.

One only needs to open the locomotive to replace bulbs, to open the tender only, to replace carbon brushes and to oil the motor.

Le démontage de la locomotive est uniquement nécessaire pour le remplacement des ampoules, le demontage de le tender est nécessaire pour le remplacement des balais ainsi que pour le graissage du moteur.

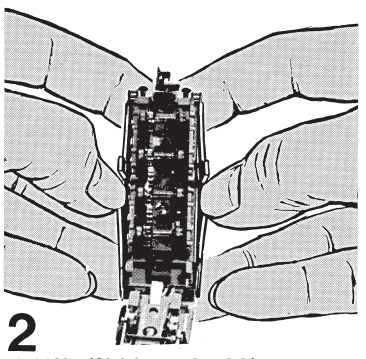

2

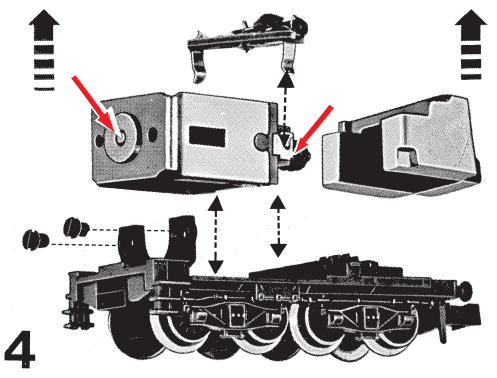

4

3

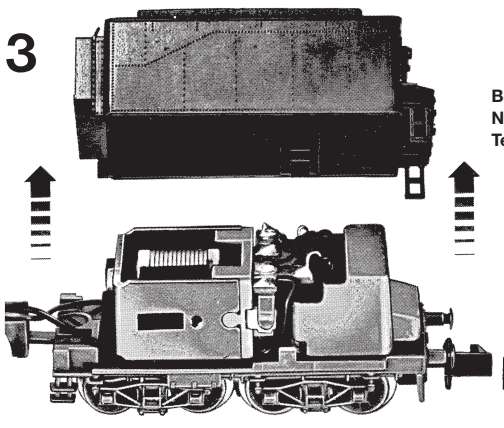

Betriebsspannung 4–14 V = (Gleichstrombetrieb)
Normal voltage 4...14 V = (DC operation)
Tension de service 4...14 V = (mode courant continu)

00507160
Ersatzmotor
Replacement motor
Moteur de rechange

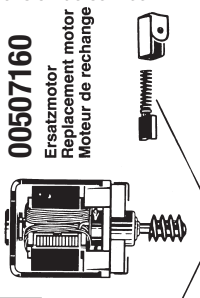

6518
Ersatzschleifkohle
Spare brushes
Balais de rechange

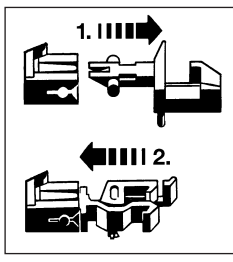

Kupplungstausch Tender
Exchange coupling of tender
Changement des attelages de la tender

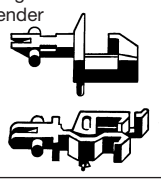

9525

PROFI
9545

Kupplungstausch Lok Exchange coupling (loco) Changement de attelage de la loco	STANDARD 9522	PROFI 9542
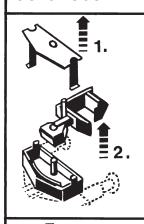	1. Mittels kleinem Schraubendreher **Abdeckplatte** abziehen. 2. Kupplung herausnehmen, dabei auf Blattfeder achten. 1. Remove the **retaining brigde** with the aid of a small screwdriver. 2. Remove coupling, take care not to damage the flat spring. 1. Retirer la **barrette de retenue** au moyen d'un petit tournevis. 2. Enlever l'attelage, sans endommager le ressort à lames.	
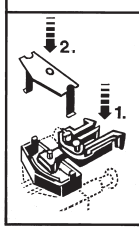	1. Neue Kupplung seitenrichtig einstecken. Auf richtige Lage der Blattfeder achten. 2. **Abdeckplatte** wieder einstecken und fest einrasten. 1. Insert the new coupling in the correct position. Position the flat spring correctly. 2. Replace **retaining brigde.** Push in until correctly locked. 1. Introduire un nouvel attelage en correcte position. Veiller à ce que le ressort à lames suit en bonne place. 2. Remettre la **barrette de retenue** et bien verrouiller.	

Wir empfehlen, die Schmierstellen der Lok je nach Betriebsdauer und -bedingungen zu überprüfen und ggfs. zu ölen.
We recommend to inspect the lubrification of the loco's bearings depending on the operational duration and -conditions and as a result, to oil them.
Nous recommandons pour inspecter le lubrification de l'endroits indiquées dépendent de la durée et les conditions opérationnelle et par conséquent, les huiler.
Wij adviseren u om de smeerpunten van de loc, afhankelijk van bedrijfsduur en voorschriften, te controleren en indien nodig te oliën.

Vi raccomandiamo di lubrificare i punti di oliatura della loco, dopo il tempo di usare - e gli condizioni, di controllare la necessità del òlio.
Recomendamos que engrasen y controlen de vez en cuando los sitios indicados de la locomotora, depende de la duracion operacional y las condiciones.
Recomenda-mos inspecionar a lubrificação dos eixos e dependendo da duração operacional e condições: Lubrificar com oleo.
Vi rekommenderer at kontrollere og smøre (olje) alle lejer afhängig af belastning og tid.